PROMOTECH®

smart tools
for heavy tasks

ISO 9001 Quality Management CERTIFIED
FM 37982

PRO-51 | UNIVERSAL-KERNBOHRMASCHINE

PRO-51 ist eine neue Generation von Magnetkernbohrmaschinen mit Morsekonus Nr. 2.

Diese Kernbohrmaschine ist mit der neuesten Generation der elektromagnetischen Basis mit Magnetfeldform-Steuersystem (MFSC) und Magnetkraft-Adhäsionssteuermodul (MPAC) ausgestattet, welches die Haftkraft der elektromagnetischen Basis erfasst und sowohl die Maschine als auch den Bediener vor der Arbeit an zu dünnen Werkstücken schützt.

Die einzigartige halbautomatische Bolzeneinstellung (Patent angemeldet) ermöglicht einfache, schnelle und immer korrekte Feineinstellungen ohne Expertenwissen oder Erfahrung.

Der austauschbare Spline am Ende der Ankerwelle eliminiert arbeitsaufwendige und kostenintensive Wartung des Ankers.

Die kompakte Bauweise ermöglicht es dem Bediener, sehr nahe an der Seitenwand und an den Ecken zu bohren.

Zu den herausragenden Funktionen von PRO-51 gehören:

- kompaktes Design
- Getriebekasten und Schiebesystem als eine Einheit
- exzellentes Gewichts-/ Leistungsverhältnis
- wartungsfreundliches Design
- zweckbestimmter Motor mit Schwerlast-Getriebekasten
- wartungsfreundliches Schienenführungssystem

2-Gang-Getriebe

Integriertes Getriebegehäuse mit Schieber

Servicefreundlich, halbautomatische Bolzeneinstellung

MFSC Magnetfeldform-steuerung

MPAC Magnetkraft-Adhäsionssteuerung

ESB Energy Saving Base

Kernbohrer:	Spiralbohrer:	Spindel:	Schnitttiefe:	Hub:	Drehzahl:	Leistung:	Gewicht:
max. 51 mm	max. 23 mm	MT2	51 mm	153 mm	200, 400 U/Min.	1300 W	16,5 kg

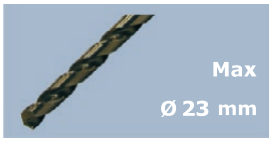

PRO 51 - TECHNISCHE SPEZIFIKATION	
Motordrehzahl (unter Last)	200, 400 U/Min.
Leistung	1300 W
Gewicht	16,5 kg
Max. Fräsleistung	51 mm
Max. Bohrleistung	23 mm
Max. Senken	51 mm
Hub	153 mm
Max. Schnitttiefe	51 mm
Spannung	1~ 110–120 V, 50–60 Hz; 1~ 220–240 V, 50–60 Hz
Halbautomatische Bolzeneinstellung	ja
MPAC (Magnetkraft-Adhäsionssteuerung)	ja
MFSC (Magnetfeldformsteuerung)	ja
ESB (Energy Saving Base)	ja
Magnetische Klemmkraft (Oberfläche mit einer Dicke von 25 mm und einer Rauheit Ra = 1,25)	1224 kgf (12000 N)
Abmessungen der Magnetbasis	90 x 180 x 48 mm
Min. Werkstückdicke	8 mm
Spindel	MT2
Werkzeugaufnahme	19 mm Weldon
Produktcode 220–240 V, 50–60 Hz	WRT-0399-10-20-00-0

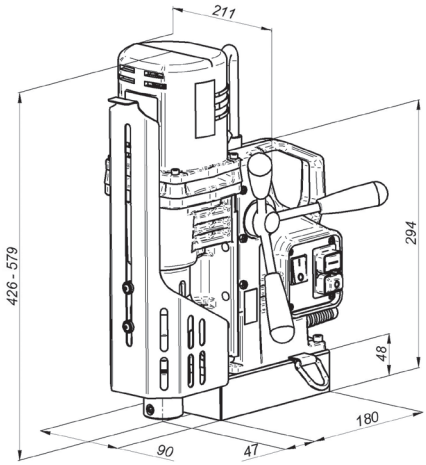

Standard-Lieferumfang:

- Magnetkernbohrmaschine
- Metall-Box
- MT2-Welle mit 19 mm-Weldon-Bohrung - mit Kühlring
- Späneschutz/Bohrerführung
- Kühlmittelflascheneinheit
- Sicherheitskette mit Karabinerhaken
- Werkzeugsatz mit Keil
- Bedienungsanleitung
- Standard-Versandgewicht - 26,1 kg

Rohrbefestigung DMP 251

Rohrbefestigung DMP 501

Ausgewähltes weiteres Zubehör:

- UCW-0285-03-00-00-0 Schnellwechsel AMTE2-C19/2-2 Kontinuierliche Kühlwelle mit Ring
- PDS-0110-03-00-01-0 Rohrbefestigung DMP 251 für Rohre mit einem Durchmesser von 80-250 mm
- PDS-0111-03-00-01-0 Rohrbefestigung DMP 501 für Rohre mit einem Durchmesser von 150-500 mm
- KNC-0399-09-00-00-0 Kühlvorrichtung für Spiralbohren
- PDS-0587-10-00-00-0 Vakuumpad
- ZSP-0587-11-00-00-0 Druckluftauswerfer

Vakuumpad

Druckluftauswerfer

Alle Informationen können ohne vorherige Ankündigung geändert werden. 21.12

PROMOTECH Sp. z o.o.
ul. Elewatorska 23/1,
15-620 BIAŁYSTOK, POLAND
tel. (+48 85) 678 34 05
marketing@promotech.eu
www.promotech.eu

PROMOTECH-Deutschland GmbH
Waldseer Straße 11, D-88326 Aulendorf
Phone: +49 7525 507955-0
dach@promotech.eu
www.Promotech-Deutschland.de
www.facebook.com/PromotechdeutschlandGmbH

Ihr Händler vor Ort: