PROMOTECH®

smart tools
for heavy tasks

ISO 9001 Quality Management Systems CERTIFIED
FM 37982

LIZARD | ПРОГРАМИРУЕМ ЗАВАРЪЧЕН ТРАКТОР

LIZARD е преносим, програмируем заваръчен трактор проектиран за висококачествени заваръчни съединения във всички заваръчни позиции.

С него се намалява разхода на вложения материал.

LIZARD може да се програмира в непрекъснати или прекъснат режими на заваряване. Удобен за заварчика, с два функционални бутона, даващи възможност за избор на параметри като дължина на заваръчния шев, разстоянието, запълване на кратера, време на запълване и други.

LIZARD се движи с пълна скорост между шевовете, което спестява ценно време за заваряване.

42V AC версия на разположение

Приложения:

- Изработка на ремаркета
- Цистерни за камиони
- Маслени резервоари
- Резервоари за съхранение на вода
- трансформатори
- Корабостроителници
- Всички приложения, при които се изисква дълго и продължително заваряване

Възможност за заваряване чрез осцилация.

Чрез осцилацията се постигат отлични резултати при всички заваръчни позиции.

Памет- 40 програми

Тандемно заваряване

Минимален „изпъкнал” радиус 1500мм

Осцилация

Заваряване с 2 горелки

Минимален „вдлъбнат” радиус 1500мм

Непрекъснато заваряване

Хоризонтална скорост 0 - 120 см/мин

Тегло 14 кг

Прекъснато заваряване

Вертикална скорост 0-110 см/мин

Възможност за работа във всички пространствени положения

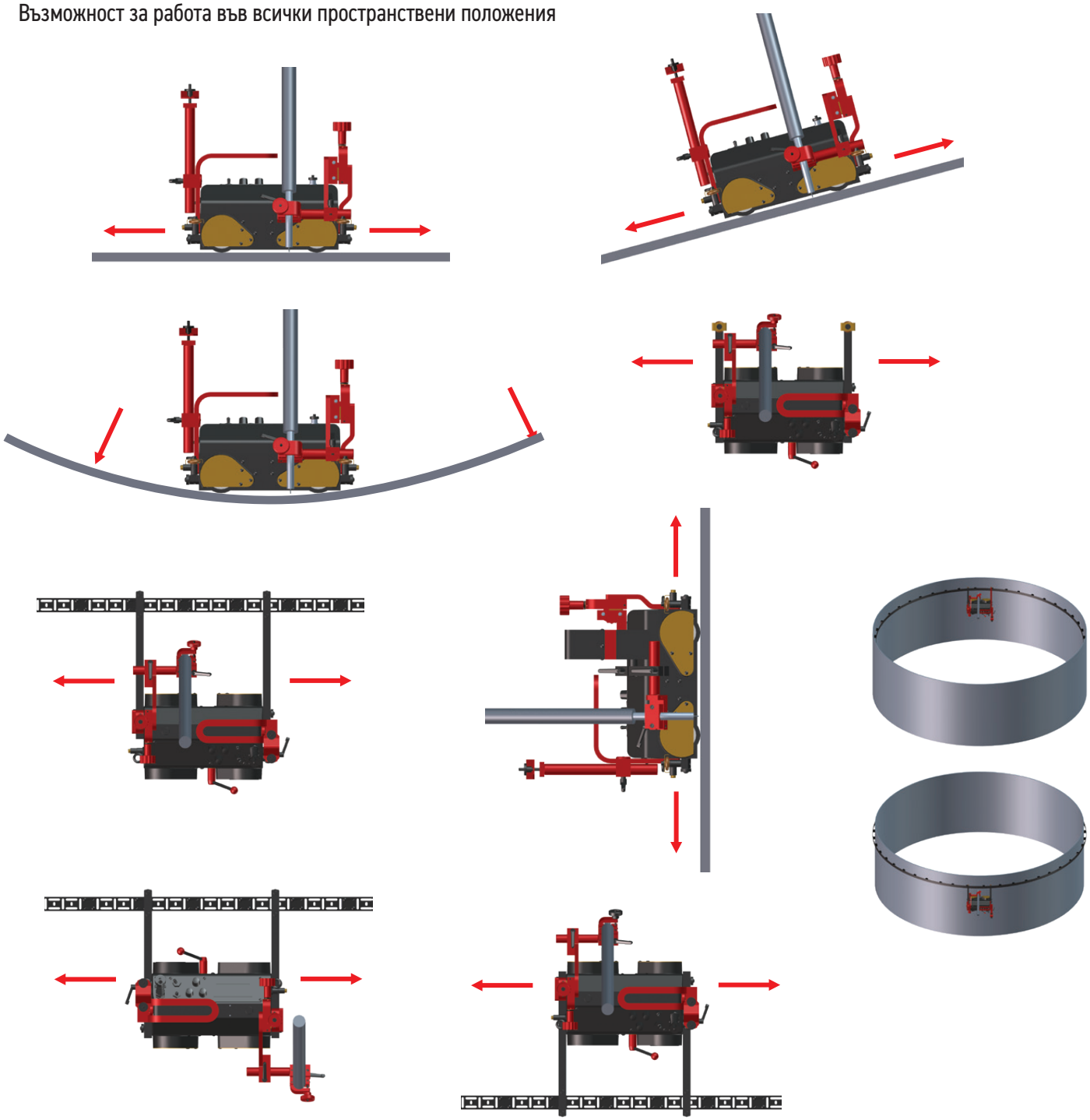

Основни функции и предмиства на заваръчният трактор:

- Компактен и лек дизайн със здрав алуминиев корпус
- Подходящо захранване 115-230 V 50/60 Hz
- Магнитите позволяват стабилно захващане във всички пространствени положения
- Лостът за включване и изключване на магнита позволява лесна настройка и монтаж
- Четириколесна зъбно-червячна зъбна предавка
- Топлоустойчиви силиконови колела
- Бързо захващащ се механизъм за различни типове МИГ/МАГ горелки с диаметър от 16 до 22 мм с опция до 35 мм
- Възможност за прецизно настройване на горелката
- Мултифункционален LED екран
- Памет- 40 програми
- Затворената система за стабилно движение по контур намалява заваръчните дефекти и цената за последваща поправка на такива.
- Постепенното влагане на топлина намалява деформациите
- Оптимизиране разхода на заваръчна тел
- Автоматично стартиране на линейното движение и заваряването
- Възможност за монтаж и контрол на 2 горелки (без осцилация)
- Възможност за работа без направляваща релса.
- Лесен за употреба и настройка на позицията върху всяка повърхност

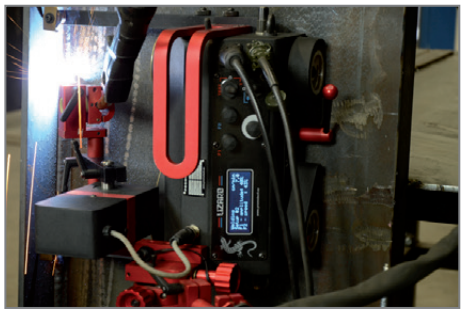

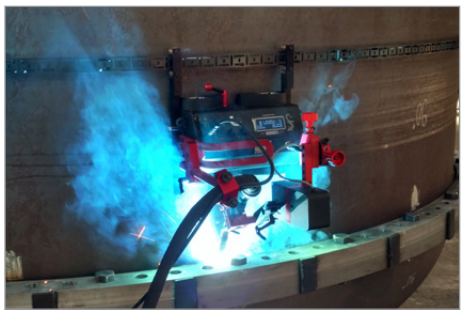

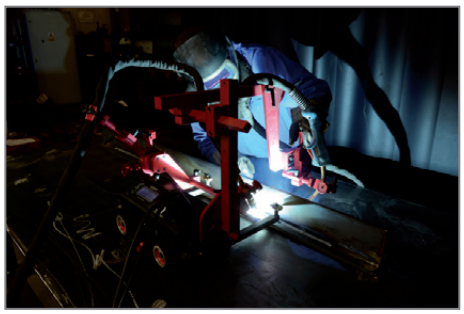

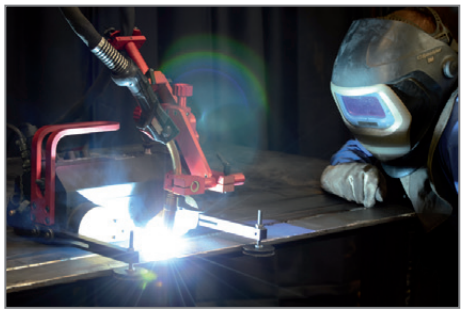

Размери:

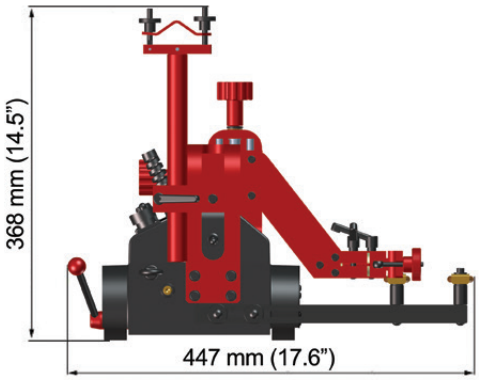

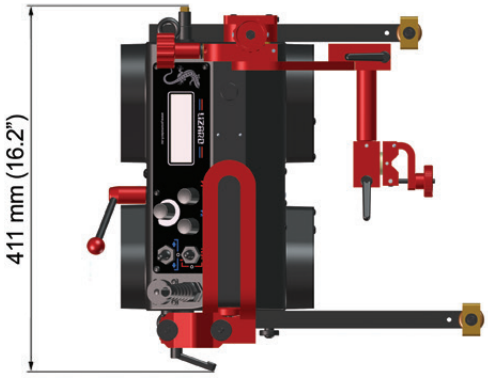

LIZARD - ТЕХНИЧЕСКА СПЕЦИФИКАЦИЯ	
Напрежение	1~ 115–230 V, 50–60 Hz 42 V, 50–60 Hz
Мощност	25 W
Заваръчни позиции (съгласно EN ISO 6947 and AWS/ASME)	PA / 1F / 1G PB / 2F PC / 2G PD / 4F PE / 4G PF / 3F / 3G (с опция - осцилатор) PG / 3F / 3G (с опция - осцилатор)
Програмиране	Скорост, дължина, пауза, запълване, обща дължина
Съхранение на програми	до 40
Език на менюто	Английски, френски, немски, полски, португалски, руски, испански, турски
Диаметър на горелката	16–22 мм до 35 мм опция
Минимален работен радиус	1500 мм
Минимална дебелина на материала	5 мм
Клирънс	5 мм
Хоризонтална сила	220 N
Вертикална сила	150 N
Диапазон за настройка на плъзгачите	от 0 до 35 мм -нагоре, надолу, ляво - дясно
Хоризонтална скорост	0 - 120 см/мин
Вертикална скорост	0–110 cm/мин
Краен изключвател	от двете страни
Тегло	14 кг
Продуктов код (115–230 V, 50–60 Hz, EU конектор)	WOZ-0476-10-20-01-0
Продуктов код (115–230 V, 50–60 Hz, UK конектор)	WOZ-0476-10-10-01-0
Продуктов код (42 V, 50–60 Hz)	WOZ-0623-10-04-00-0

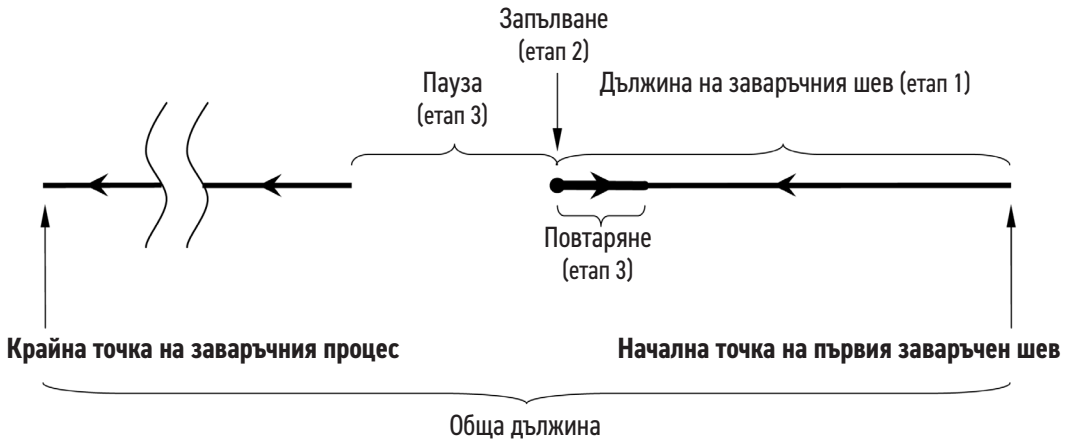

Диаграма на променливите

1. Контролен панел
2. Лост за освобождаване на магнита
3. Куплунг за захранването.
4. Куплунг за запалване на дъгата.
5. Превключвател
6. Кабелен канал
7. напречен плъзгач
8. Държач на горелката
9. Регулируемо водещо рамо
10. Краен изключвател

Лесно позициониране чрез богат набор от аксесоари.

- Подходящ за различни заваръчни приложения и позиции
- Комплект фиксиращи канали
- Прецизно регулиране на положението на заваръчните горелки
- Система за антиколизия
- Постоянен контакт с работната площ
- Прецизно регулиране на направляващите

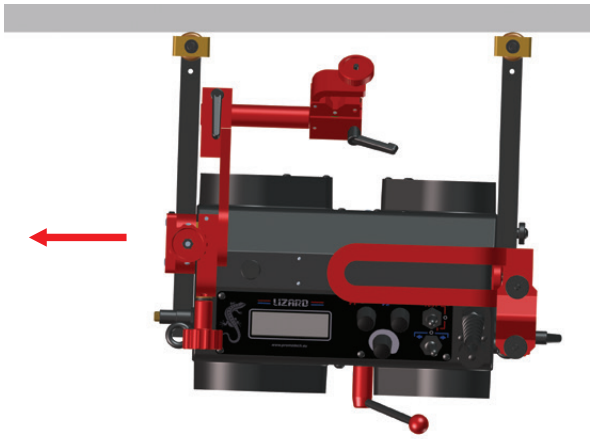

Всяка направляваща може да се регулира от едната страна

Всички видове направляващи се предлагат в 2 части: лява и дясна направляваща

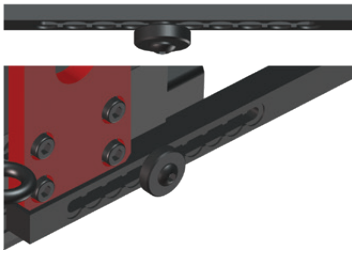

Стъпково регулиране на направляващите

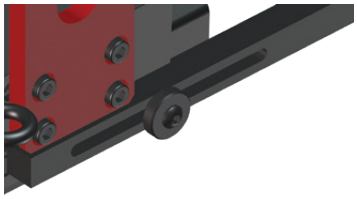

Плавно регулиране на направляващите

Стандартни аксесоари

Комплект направляващи (2 бр)
PRW-0476-56-00-00-0

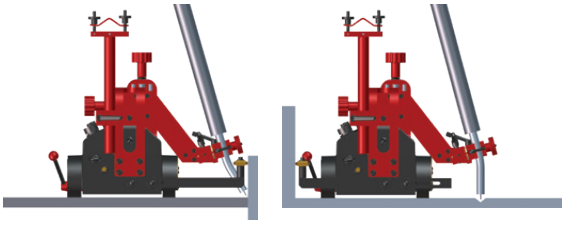

Кабелен канал
PDT-0466-55-00-00-0

Захранващ кабел 3 m

Кабел за пилотна дъга 6.5 m
KBL-0466-17-00-00-0

Къс държач за горелка -комплект
UCW-0476-20-00-00-0

Аксесоари

Държач 22–35 mm
ZRZ-0466-19-00-00-0

Дълъг държач за горелка
WLK-0466-04-10-00-0

Удължение - горелка
PRD-0466-43-00-00-0

Комплект за втора горелка
PDT-0466-40-00-00-0

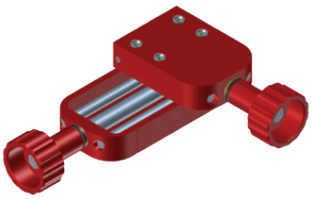

Водачи - удължения
0-76 mm нагоре - надолу
0-35 mm ляв - десен
ZSP-0466-46-00-00-1

Фиксатор
SRB-0476-08-00-00-0

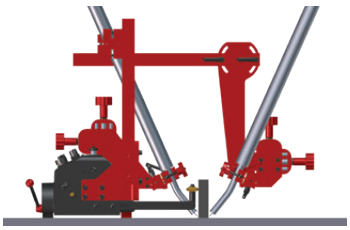

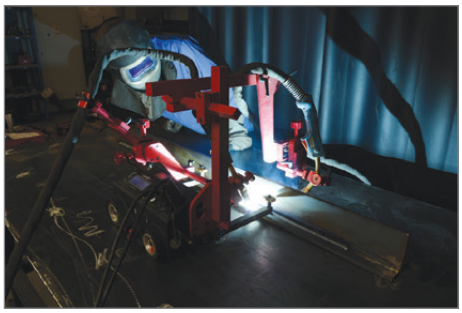

Комплект за рубене

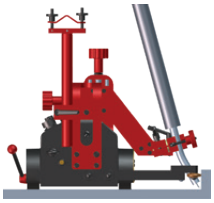

Комплект къси направляващи (2 бр.)
PRW-0476-54-00-00-1

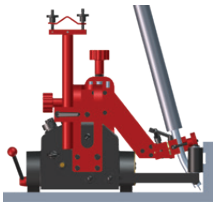
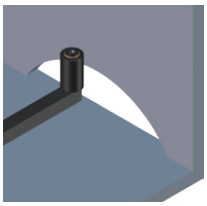

Комплект дълги направляващи (2 бр.)
PRW-0476-55-00-00-1

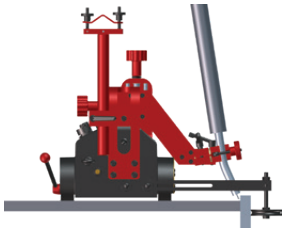

Комплект направляващи по перпендикулярна повърхност (2 бр.)
PRW-0476-21-00-00-0

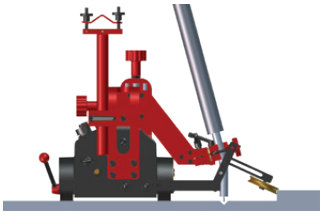

Комплект регулируеми направляващи (2 бр.)
PRW-0476-22-00-00-1

Водещи релси
PRW-0476-50-01-00-1

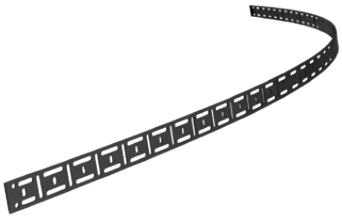

Гъвкава водеща релса 185 см
PRW-0466-50-01-01-0

Магнитен стопер за гъвкава водеща релса
кутия с 10 бр
BLO-0466-68-00-00-0

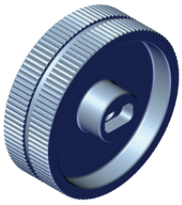

Задвижващо колело от неръждаема стомана
KOL-0466-72-00-00-0

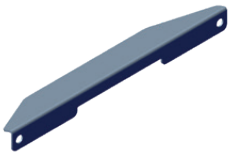

Щит на дисплея
OSL-0476-23-00-00-0

UST-0466-53-00-00-0
комплект за регулиране на направляващи по перпендикулярна повърхност

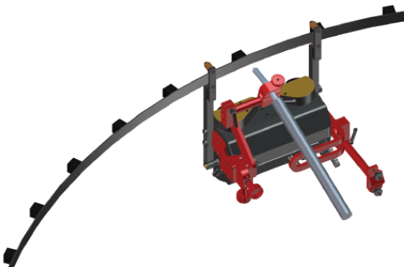
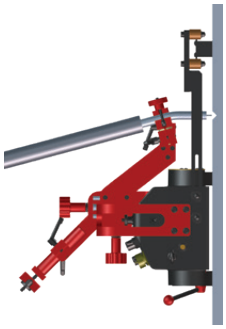

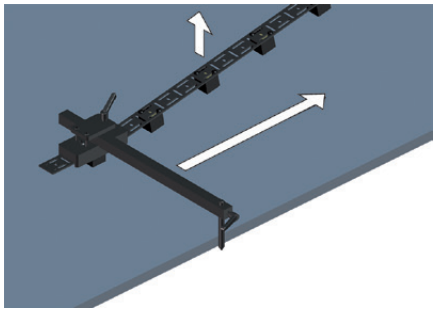

PRW-0476-52-00-00-1
Магнитни направляващи
(комплект от 2 бр.)

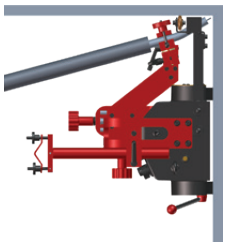

Опционално: осцилатор

Прецизен контрол на ширината на шева, скоростта и времето на задържане.

Осцилатор
ZSP-0477-10-00-00-0

Къс държач за горелка
UCW-0476-06-00-00-0

Диаграма на осцилатора

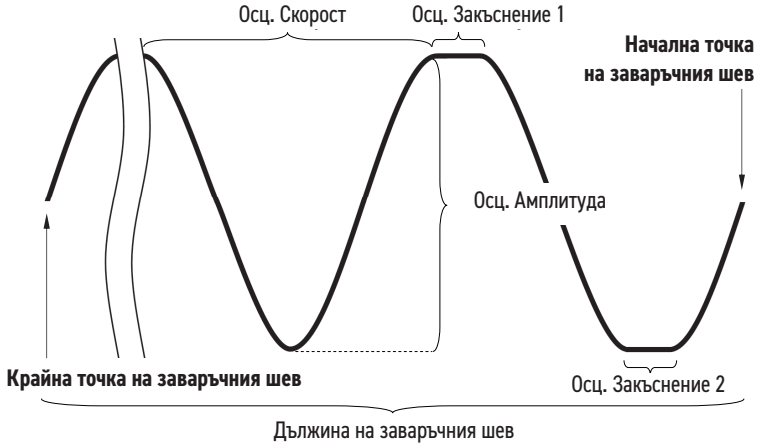

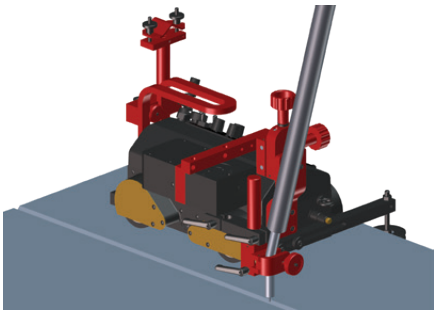

Държач

Осцилация - тип	Вълна (0° - 11°)
Осцилация - модел	трапец, триъгълник, С-тип права линия
Ширина на осцилацията	1–30 mm (1–100%) при r=150 mm
Скорост на осцилацията	100-2200 mm/min (1–100%) при r=150 mm
Закъснение на осцилацията	0–5 s (по външните точки)
Мощност	12 W
Тегло	2 кг

Заваряване с осцилатор

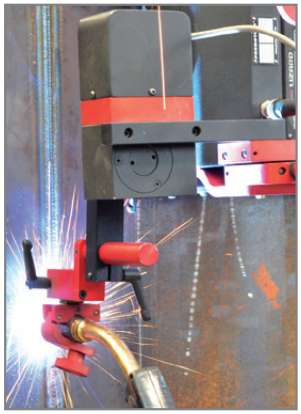

Повече информация на www.promotech.eu

American Welding Society
Supporting Company Member

Mitglied im DVS – Deutscher Verband für Schweißen und verwandte Verfahren e. V.
DVS VERBAND

Информацията е обект на промяна без предизвестие. 22.12

PROMOTECH Sp. z o.o.
ul. Elewatorska 23/1, 15-620 BIAŁYSTOK, POLAND
tel. (+48 85) 678 34 05, fax (+48 85) 662 78 77
marketing@promotech.eu www.promotech.eu

Вашият локален дилър